FR

CONDITION DE GARANTIE

Ce produit est garanti pour une période de 2 ans à partir de la date d'achat*, contre toute défaillance résultant d'un vice de fabrication ou de matériau. Cette garantie ne couvre pas les vices ou les dommages résultant d'une mauvaise installation, d'une utilisation incorrecte ou de l'usure anormale du produit.

*sur présentation du ticket de caisse.

NL

GARANTIEVOORWAARDEN

Dit product wordt gegarandeerd voor een periode van 2 jaar vanaf de aankoopdatum*, voor elke storing die het gevolg is van een fabricagefout of het materiaal. Gebreken of schade door slechte installatie, onjuist gebruik of abnormale slijtage van het product worden niet gedekt door deze garantie.

*op vertoon van kassabon.

ES

CONDICIONES DE GARANTÍA

El certificado de garantía de este producto tiene una duración de 2 años a partir de la fecha de compra* que se limita a los defectos de fabricación y averías del material. Se excluyen de la garantía deficiencias o daños originados por una mala instalación, errores en la manipulación o por un uso inadecuado.

*previa presentación del comprobante de compra.

02/2020

Presse-Agrumes
Citruspers
Exprimidor eléctrico

965263 - HO-CJ30W

GUIDE D'UTILISATION 02

HANDLEIDING 14

INSTRUCCIONES DE USO 26

ELECTRO DEPOT

1 route de Vendeville

59155 FACHES-THUMESNIL - FRANCE

Made in PRC

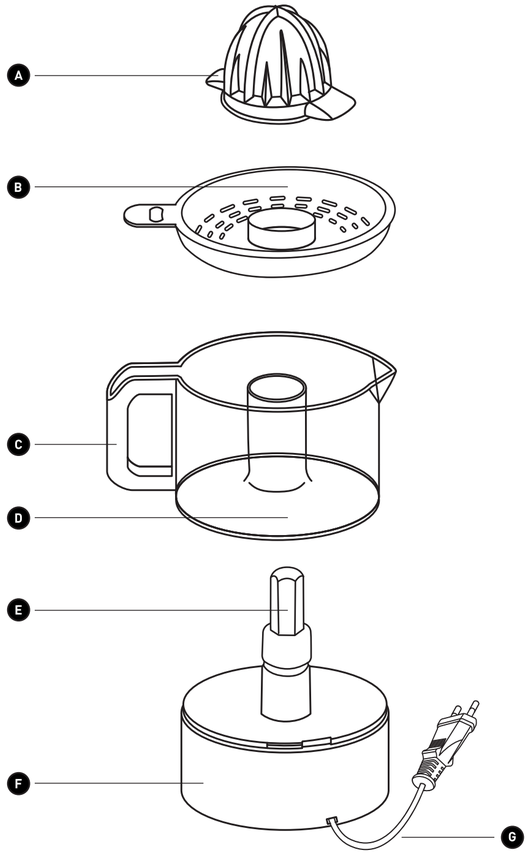
A
B
C
D
E
F
G

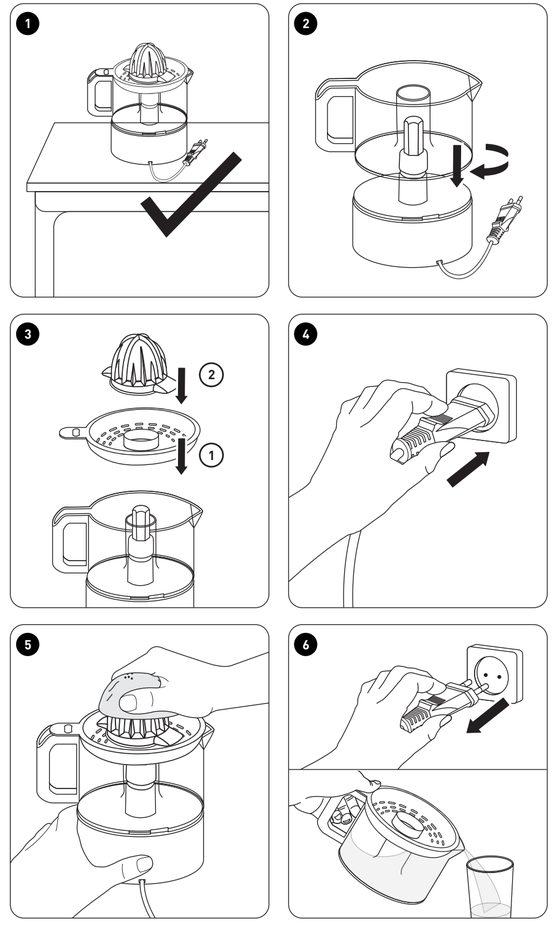
1
2
3
2
1
4
5
6

Merci !

Merci d'avoir choisi ce produit HIGHONE.
Choisis, testés et recommandés par ELECTRO DEPOT, les produits de la marque HIGHONE vous assurent une utilisation simple, une performance fiable et une qualité irréprochable.
Grâce à cet appareil, vous savez que chaque utilisation vous apportera satisfaction.

Bienvenue chez ELECTRO DEPOT.

Visitez notre site Internet : www.electrodepot.fr
www.electrodepot.be

Parce que votre satisfaction est notre priorité, nous vous proposons de donner votre avis sur ce produit. Il sera transmis et analysé par nos équipes afin d'améliorer continuellement le produit.

Donnez votre avis sur : http://www.electrodepot.fr/avis-client
http://www.electrodepot.be/avis-client

ELECTRO DEPOT

Table des matières

Français

A Avant d'utiliser l'appareil

4 Consignes de sécurité

B Aperçu de l'appareil

6 Composants
7 Aperçu de l'appareil
7 Utilisation prévue
7 Caractéristiques

C Utilisation de l'appareil

8 Avant la première utilisation
8 Utilisation

D Nettoyage et entretien

9 Nettoyage et entretien
9 Rangement

E Informations pratiques

10 Emballage et enivronnement
10 Mise au rebut de votre ancien appareil

Les notices sont aussi disponibles sur le site http://www.electrodepot.fr/sav/notices/
http://www.electrodepot.be/fr/sav/notices

Consignes de sécurité

VEUILLEZ LIRE ATTENTIVEMENT CES INSTRUCTIONS AVANT D'UTILISER L'APPAREIL ET CONSERVEZ-LES POUR POUVOIR LES CONSULTER LORSQUE VOUS EN AUREZ BESOIN.

Consignes générales

- Cet appareil est exclusivement destiné à un usage domestique. Tout autre usage (professionnel, commercial, etc.) est exclu. Ne pas utiliser à l'extérieur.
- Cet appareil est destiné à une utilisation domestique et analogue telles que :
  - Les zones de cuisine du personnel de magasins, bureaux et autres environnements de travail ;
  - Les fermes ;
  - Les clients dans les hôtels, motels et autres environnements de type résidentiel ;
  - Les environnements de type chambres d'hôtes.
- Avant de brancher votre appareil, assurez-vous que la tension électrique de votre domicile correspond à celle indiquée sur la plaque signalétique de l'appareil.
- Cet appareil peut être utilisé par des enfants âgés d'au moins 8 ans, à condition qu'ils bénéficient d'une surveillance ou qu'ils aient reçu des instructions quant à l'utilisation de l'appareil en toute sécurité et qu'ils comprennent bien les dangers encourus. Le nettoyage et l'entretien par l'utilisateur ne doivent pas être effectués par des enfants, à moins qu'ils ne soient âgés de plus de 8 ans et qu'ils soient sous la surveillance d'un adulte. Les enfants ne doivent pas utiliser l'appareil comme un jouet.
- Conserver l'appareil et son câble hors de portée des enfants âgés de moins de 8 ans.
- Cet appareil peut être utilisé par des personnes dont les capacités physiques, sensorielles ou mentales sont réduites ou dont l'expérience ou les connaissances ne sont

pas suffisantes, à condition qu'ils bénéficient d'une surveillance ou qu'ils aient reçu des instructions quant à l'utilisation de l'appareil en toute sécurité et en comprennent bien les dangers potentiels.
- Ne laissez pas l'appareil sans surveillance lorsqu'il est branché.
- Débranchez la prise de l'appareil du secteur de courant, si vous ne l'utilisez pas ou si vous le nettoyez.
- N'utilisez pas l'appareil :
  – Si la prise ou le câble d'alimentation est endommagé(e),
  – En cas de mauvais fonctionnement,
  – Si l'appareil a été endommagé de quelque façon que ce soit,
  – S'il est tombé dans l'eau,
  – Si vous l'avez laissé tomber.
- Présentez-le à un centre de service après-vente où il sera inspecté et réparé. Aucune réparation ne peut être effectuée par l'utilisateur.
- Si le cordon d'alimentation est endommagé, il doit être remplacé par votre revendeur, son service après-vente ou une personne de qualification similaire afin d'éviter tout danger.
- N'immergez pas l'appareil (par exemple pour le nettoyer), le câble d'alimentation ou la fiche dans l'eau ou tout autre liquide.
- Ne manipulez pas l'appareil ni la prise avec les mains mouillées.
- Ne laissez pas pendre le câble d'alimentation sur le rebord d'une table ou d'un plan de travail, et gardez l'appareil à l'écart des sources de chaleur (radiateurs, plaques de cuisson, etc.) afin d'éviter la déformation des parties en plastique.
- Lorsque vous débranchez le câble, tirez-le toujours au niveau de la fiche, ne tirez pas sur le câble lui-même.

Précautions particulières
- Positionnez l'appareil sur une surface plane et stable.
- **Risque de choc électrique !** Le socle moteur ne doit pas

être plongé dans l'eau.
- **ATTENTION :** éteignez l'appareil et débranchez la prise avant d'enlever les accessoires.
- Ne tournez jamais manuellement l'axe d'entraînement.
- La tension produite peut causer une décharge électrique dangereuse en touchant la prise.
- Débranchez toujours l'appareil s'il est laissé sans surveillance et avant tout montage, démontage ou nettoyage.
- Mettez l'appareil à l'arrêt et débranchez-le de l'alimentation avant de changer les accessoires ou d'approcher les parties qui sont mobiles lors du fonctionnement.
- En ce qui concerne les instructions de durée de fonctionnement, référez-vous au paragraphe ci-après de la notice.
- Concernant les détails sur la façon de nettoyer les surfaces qui sont au contact des denrées alimentaires, merci de vous référer au paragraphe « Nettoyage et entretien » ci-après de la notice.

Composants

- **A** Cône
- **B** Filtre à pulpe
- **C** Poignée
- **D** Cuve à jus
- **E** Axe d'entraînement
- **F** Socle moteur
- **G** Cordon d'alimentation avec prise

Aperçu de l'appareil

- Déballez l'appareil et retirez toutes les étiquettes. Veuillez vérifier que toutes les pièces de l'appareil sont présentes et intactes. Si l'appareil est endommagé ou présente un dysfonctionnement, ne l'utilisez pas et rapportez-le à votre revendeur ou au service après-vente.
- Conservez tous les emballages hors de la portée des enfants. Il existe un risque d'accident si les enfants jouent avec les matériaux d'emballage.

Utilisation prévue

- Utilisez l'appareil seulement conformément à l'usage pour lequel il a été prévu.
- Utilisez cet appareil seulement pour presser des agrumes – comme des oranges, des citrons, des pamplemousses, etc. Ne l'utilisez jamais pour extraire le jus d'autres fruits.
- Toute autre utilisation peut endommager l'appareil ou provoquer des blessures.

Caractéristiques

To be provided by supplier

Avant la première utilisation

- Nettoyez l'appareil (→ Nettoyage et entretien).

Utilisation

1. Posez le socle moteur sur une surface plane.
2. Posez la cuve à jus sur le socle moteur.
3. (1) Placez le filtre à pulpe sur l'axe d'entraînement.

   (2) Placez ensuite le cône sur l'ensemble. (Effectuez le montage dans l'ordre indiqué).
4. Branchez la prise enfichable de l'appareil sur la prise de courant.

Préparation des fruits
- Lavez les fruits, puis sectionnez-les en deux et posez-les sur le cône.

5. D'une main, appuyez légèrement sur la moitié du fruit sur le cône. Avec l'autre main, maintenez en place le socle moteur. Le moteur va se mettre en route. Le jus qui a été extrait va s'écouler dans la cuve à jus en passant par le filtre à pulpe qui retient les parties grossières du fruit. Lorsque tout le jus a été extrait, relâchez la pression sur le cône et le moteur s'arrête. L'appareil est maintenant en mode veille. Pour redémarrer l'appareil, appuyez sur le cône. Le moteur peut tourner dans une direction différente.
6. Pour prélever le jus, enlevez le cône et versez le jus.

Après utilisation :
Lorsque vous avez terminé ou que l'appareil n'est plus utilisé, débranchez la prise du secteur de courant.

AVERTISSEMENT :
- L'appareil peut être utilisé au maximum pendant 15 secondes, puis 15 secondes d'arrêt, sans dépasser 10 cycles consécutifs. Laissez ensuite refroidir l'appareil pendant 30 minutes.
- N'appuyez pas fortement sur le cône avec le fruit sous peine de bloquer ou d'endommager le moteur.

REMARQUE :
- Si vous laissez le jus dans la cuve, recouvrez-le avec un couvercle rigide (non fourni avec l'appareil). Pour des raisons d'hygiène, ne laissez pas le jus longtemps dans la cuve.
- La capacité maximale de la cuve à jus est de 0,5 litre. Veillez à ne pas trop remplir la cuve.

Nettoyage et entretien

AVERTISSEMENT :
- Débranchez l'appareil et attendez qu'il soit à température ambiante avant de le nettoyer et de l'entretenir.
- Ne plongez jamais l'appareil dans l'eau ou tout autre liquide.

- Ne mettez jamais l'appareil au lave-vaisselle.
- Nettoyez le filtre à pulpe, le cône et la cuve à jus à l'eau chaude savonneuse. Rincez ensuite à l'eau courante et essuyez soigneusement.
- Essuyez l'axe d'entraînement et le socle moteur avec un chiffon doux légèrement humide. Assurez-vous que pendant le nettoyage aucune humidité ne pénètre dans le socle moteur.
- N'utilisez jamais de détergent corrosifs, de brosses métalliques, de tampons à récurer abrasifs ou d'outils métalliques/ tranchants pour nettoyer votre appareil.
- Séchez entièrement l'appareil après nettoyage.

Rangement

- Débranchez toujours l'appareil de la prise de courant avant de le ranger.
- Rangez l'appareil dans un endroit propre, sec et à l'abri de la poussière, hors de portée des enfants et des animaux domestiques.
- Veuillez conserver l'emballage pour ranger votre appareil lorsque vous ne l'utilisez pas sur une plus longue période.

Emballage et environnement

Mise au rebut des matériaux d'emballage

Les matériaux d'emballage protègent votre machine contre les dommages susceptibles de survenir pendant le transport. Ces matériaux sont respectueux de l'environnement puisqu'ils sont recyclables. Le recyclage des matériaux permet à la fois d'économiser les matières premières et de réduire la production de déchets.

Mise au rebut de votre ancien appareil

COLLECTE SÉLECTIVE DES DÉCHETS ÉLECTRIQUES ET ÉLECTRONIQUES

Cet appareil porte le symbole DEEE (Déchet d'Équipement Électrique et Électronique) signifiant qu'en fin de vie, il ne doit pas être jeté aux déchets ménagers, mais déposé au centre de tri de la localité.
La valorisation des déchets permet de contribuer à préserver notre environnement.

PROTECTION DE L'ENVIRONNEMENT - DIRECTIVE 2012/19/UE

Afin de préserver notre environnement et notre santé, l'élimination en fin de vie des appareils électriques et électroniques doit se faire selon des règles bien précises et nécessite l'implication de chacun, qu'il soit fournisseur ou utilisateur.

C'est pour cette raison que votre appareil, comme le signale le symbole apposé sur sa plaque signalétique ou sur son emballage, ne doit en aucun cas être jeté dans une poubelle publique ou privée destinée aux ordures ménagères. L'utilisateur a le droit de déposer l'appareil dans un lieu public de collecte procédant à un tri sélectif des déchets pour être recyclé ou réutilisé pour d'autres applications, conformément à la directive

Pour la sécurité des enfants, rangez vos vieux appareils en lieu sûr jusqu'à ce qu'ils soient mis au rebut, hors de votre domicile.

Nos emballages peuvent faire l'objet d'une consigne de tri.
Pour en savoir plus : www.consignesdetri.fr