FR

CONDITION DE GARANTIE

Ce produit est garanti pour une période de 2 ans à partir de la date d'achat*, contre toute défaillance résultant d'un vice de fabrication ou de matériau. Cette garantie ne couvre pas les vices ou les dommages résultant d'une mauvaise installation, d'une utilisation incorrecte ou de l'usure anormale du produit.

*sur présentation du ticket de caisse.

NL

GARANTIEVOORWAARDEN

Dit product wordt gegarandeerd voor een periode van 2 jaar vanaf de aankoopdatum*, voor elke storing die het gevolg is van een fabricagefout of het materiaal. Gebreken of schade door slechte installatie, onjuist gebruik of abnormale slijtage van het product worden niet gedekt door deze garantie.

*op vertoon van kassabon.

ES

CONDICIONES DE GARANTÍA

El certificado de garantía de este producto tiene una duración de 2 años a partir de la fecha de compra* que se limita a los defectos de fabricación y averías del material. Se excluyen de la garantía deficiencias o daños originados por una mala instalación, errores en la manipulación o por un uso inadecuado.

*previa presentación del comprobante de compra.

ELECTRO DEPOT
1 route de Vendeville
59155 FACHES-THUMESNIL - FRANCE

2/2

08/2020-01

Enceinte colonne à effets lumineux
Torenluidspreker met lichteffecten
Altavoz de columna con efectos luminosos

966846 – Maxisound essential

CONSIGNES D'UTILISATION 02

GEBRUIKSAANWIJZINGEN 14

INSTRUCCIONES DE USO 26

edenwood

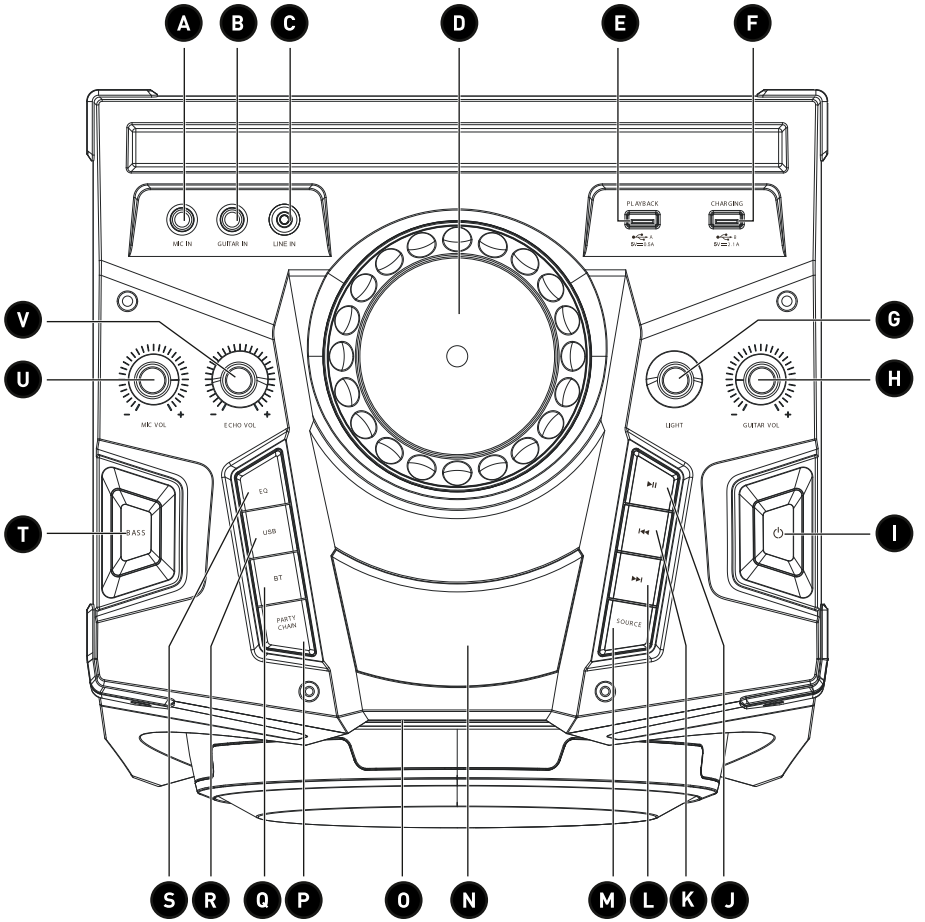
A
B
C
D
E
F
MIC IN
GUITAR IN
LINE IN
PLAYBACK
CHARGING
V
U
G
H
MIC VOL
ECHO VOL
LIGHT
GUITAR VOL
T
I
EQ
USB
BT
PARTY CHAIN
SOURCE
S
R
Q
P
O
N
M
L
K
J

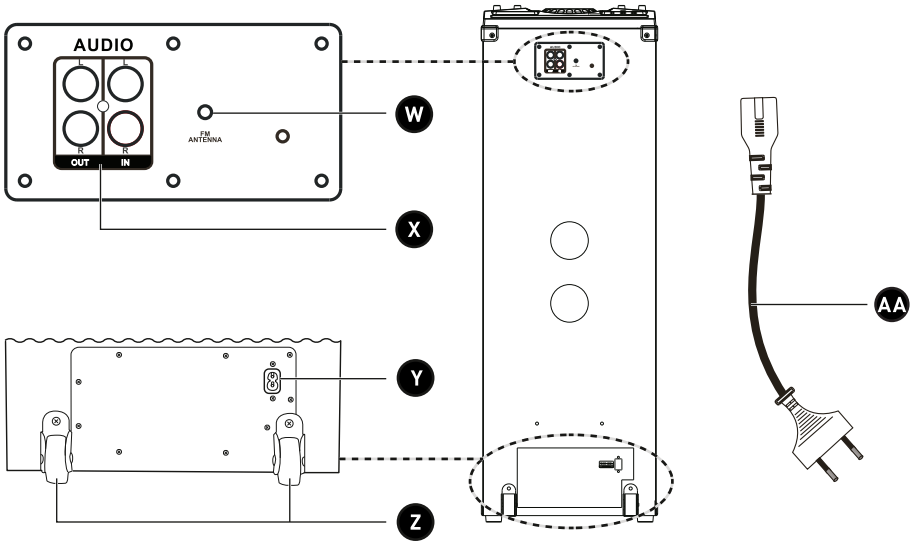
AUDIO
R
L
R
L
OUT
IN
FM ANTENNA
W
X
AA
Y
Z

Merci !

Merci d'avoir choisi ce produit EDENWOOD.
Choisis, testés et recommandés par ELECTRO DEPOT, les produits de la marque EDENWOOD vous assurent une utilisation simple, une performance fiable et une qualité irréprochable.
Grâce à cet appareil, vous savez que chaque utilisation vous apportera satisfaction.

Bienvenue chez ELECTRO DEPOT.

Visitez notre site Internet : www.electrodepot.fr
www.electrodepot.be

VOTRE AVIS COMPTE !

PARTAGEZ
VOTRE EXPERIENCE
SUR LES PRODUITS

Parce que votre satisfaction est notre priorité, nous vous proposons de donner votre avis sur ce produit. Il sera transmis et analysé par nos équipes afin d'améliorer continuellement le produit.

Donnez votre avis sur http://www.electrodepot.fr/avis-client

ELECTRO DEPOT

Table des matières

A Aperçu de l'appareil

Composants
Aperçu de l'appareil
Utilisation prévue
Caractéristiques
Déclaration de conformité

B Utilisation de l'appareil

Branchements
Fonctionnement

C Nettoyage et entretien

Nettoyage et entretien
Dépannage
Rangement

Les notices sont aussi disponibles sur le site
http://www.electrodepot.fr/sav/notices/
http://www.electrodepot.be/fr/sav/notices

Composants

- **A** Prise d'entrée **MIC IN**
- **B** Prise d'entrée **GUITAR IN**
- **C** Prise d'entrée **LINE IN**
- **D** Bouton **MASTER VOLUME**
- **E** Prise de lecture **USB A PLAYBACK**
- **F** Prise de chargement **USB B CHARGING**
- **G** Bouton de contrôle de lumière **LIGHT**
- **H** Bouton **GUITAR VOL**
- **I** ⏻ Bouton Marche/Arrêt
- **J** ▶II Bouton Lecture/Pause
- **K** ⏮ Bouton Rembobiner/Passer à la piste précédente
- **L** ⏭ Bouton Avancer/Passer à la piste suivante
- **M** Bouton **SOURCE**
- **N** Écran
- **O** Poignée
- **P** Bouton **PARTY CHAIN**
- **Q** Bouton **BT**
- **R** Bouton **USB**
- **S** Bouton **EQ**
- **T** Bouton **BASS**
- **U** Bouton **ECHO VOL**
- **V** Bouton **MIC VOL**
- **W** Antenne FM
- **X** Prises **AUDIO IN/OUT L** et **R**
- **Y** Prise d'alimentation
- **Z** Roulettes
- **AA** Cordon d'alimentation avec fiche

Aperçu de l'appareil

- Déballez l'appareil et retirez toutes les étiquettes. Veuillez vérifier que toutes les pièces de l'appareil sont présentes et intactes. Si l'appareil est endommagé ou présente un dysfonctionnement, ne l'utilisez pas et rapportez-le à votre revendeur ou au service après-vente.
- Conservez tous les emballages hors de la portée des enfants. Il existe un risque d'accident si les enfants jouent avec les matériaux d'emballage.

Utilisation prévue

- Ce produit a été exclusivement conçu pour lire des fichiers audio et est destiné à un usage domestique uniquement. Il ne peut pas être utilisé à des fins commerciales.
- Toute autre utilisation est susceptible d'endommager le produit ou de provoquer des blessures.

Caractéristiques

Modèle :	966846 – MAXISOUND ESSENTIAL
Tension :	100-240 V~, 50/60 Hz
Consommation électrique :	200 W
Dimensions :	325 (L) x 364 (l) x 955 (H) mm
Poids net :	13,95 kg
Poids brut :	16,69 kg
Température de fonctionnement :	0 à 45 °C
Température de rangement :	-20 à +60 °C
Puissance du haut-parleur :	4 X 100W RMS - 1000 W Max
Humidité relative :	5 à ~90%
Puissance de sortie du haut-parleur :	4 x 100 W (Basses 100 W x 2 plus Aigus 100 W x 2)
Plage de fréquence FM :	87.5 à 108 MHz (antenne FM uniquement, radio AM non disponible)
Entrée LINE IN :	Jack 3,5 mm
Audio IN et OUT :	RCA

Entrée microphone :	Jack 6,35 mm
Entrée guitare :	Jack 6,35 mm
Nom Bluetooth :	MAXISOUND ESSENTIAL
Fréquence Bluetooth :	2,4 GHz
Portée du Bluetooth :	Jusqu'à 10 mètres
Connexion USB A (PLAYBACK/LECTURE) :	Sortie : 5 V, 0,5 A
Connexion USB B (CHARGING/CHARGEMENT) :	Sortie : 5 V, 2,1 A
Compatibilité USB :	Jusqu'à 32 Go
Formats compatibles :	MP3, WMA
Bandes de fréquence :	2 402 à 2 480 MHz
Puissance max émise :	0,55 mW
Classe de protection :	Classe II

Puisque nous développons et améliorons constamment le design de nos produits, les caractéristiques mentionnées ci-dessous pourraient être modifiées sans préavis.

Clause de non-responsabilité relative à la compatibilité
Les performances sans fil dépendent de la technologie sans fil Bluetooth de votre appareil. Veuillez consulter le fabricant. ELECTRO DÉPÔT ne peut être tenu responsable des éventuelles pertes de données ou fuites résultant de l'utilisation de ces appareils.

Bluetooth®

Déclaration de conformité

Par la présente. ELECTRO DEPOT déclare que cet appareil est conforme aux exigences essentielles et aux autres dispositions pertinentes de la directive 2014/53/EU. La déclaration de conformité peut être consultée sur le site http://www.electrodepot.fr/sav/notices/

IMPORTANT !
- Avant de brancher le système de haut-parleurs et de le mettre en marche, vérifiez que toutes les commandes sont désactivées ou réglées sur le niveau minimum.

Branchements

Connectez votre appareil à l'enceinte à l'aide des câbles et prises détaillés ci-après :

Appareil	**Connexion** (câbles non fournis)	**Prise de l'enceinte**
Lecteur CD Lecteur MP3 Tourne-disque TV VCD	Utilisez une fiche 3,5 mm pour brancher à la prise **LINE IN**. L'autre extrémité du câble doit pouvoir être branchée à votre appareil audio.	**LINE IN**
	Utilisez un câble AUDIO RCA pour brancher aux prises **AUDIO IN L** et **R**.	**AUDIO IN L et R**
Clé USB	Connectez une clé USB pour lire des fichiers MP3.	**USB A (PLAYBACK/ LECTURE)**
Microphone	Utilisez une fiche de 6,35 mm pour connecter un microphone.	**MIC IN**
Guitare	Utilisez une fiche de 6,35 mm pour connecter une guitare.	**GUITAR IN**

Association à un appareil Bluetooth

Pour connecter l'enceinte à un appareil Bluetooth, vous devez d'abord associer l'enceinte à l'appareil.

1. Mettez l'appareil Bluetooth (votre téléphone ou votre tablette, par exemple) en marche :
   - Accédez aux paramètres de votre appareil.
   - Sélectionnez Bluetooth et activez-le.

REMARQUE : Si votre appareil Bluetooth était précédemment associé à un autre appareil, supprimez cette association avant d'essayer de connecter l'appareil à l'enceinte.

2. Branchez le cordon d'alimentation à la prise secteur et appuyez sur le bouton ⏻ pour mettre l'enceinte en marche.
3. Appuyez sur le bouton **SOURCE** ou le bouton **BT** pour sélectionner le mode Bluetooth. L'enceinte se met alors automatiquement à rechercher un appareil Bluetooth, nouveau ou existant. Lors de la recherche d'un nouvel appareil, **NO BT** s'affiche.

4. Lorsque l'appareil Bluetooth affiche le nom Bluetooth de l'enceinte, **MAXISOUND ESSENTIAL**, sélectionnez ce nom et confirmez l'association. **CONNECT** s'affiche sur l'écran de l'enceinte et une tonalité se fait entendre. Ensuite, **BT** s'affiche pour confirmer la réussite de l'association d'un appareil Bluetooth.

Association à deux appareils Bluetooth

- Suivez les instructions ci-dessus pour associer le premier appareil, puis répétez-les pour associer le second. **CONNECT** s'affiche sur l'écran de l'enceinte et une tonalité se fait entendre pour confirmer la réussite de l'association du second appareil Bluetooth.
- Ensuite, l'écran affiche de nouveau **BT** pour indiquer que vous êtes en mode Bluetooth.

REMARQUE :

- Si le nom Bluetooth du système de haut-parleurs n'apparaît pas sur votre périphérique Bluetooth, rapprochez les deux appareils. Si cela ne fonctionne pas, éteignez les appareils, puis mettez-les à nouveau en marche avant de recommencer le processus d'association.
- Lors de l'association des appareils, vérifiez que ces derniers ne sont pas à plus de 10 mètres l'un de l'autre et qu'il n'y a pas d'obstructions physiques entre eux.
- Une fois l'association effectuée, les deux appareils devraient mémoriser la connexion et il ne devrait pas être nécessaire de les associer à nouveau.

Suppression d'une association Bluetooth

- En mode Bluetooth, maintenez ▶II appuyé sur l'enceinte ou désactivez la connexion Bluetooth de votre appareil pour le déconnecter. **NO BT** s'affiche alors et une tonalité se fait entendre pour confirmer la suppression de l'association des appareils.

Connexion de l'enceinte à une enceinte supplémentaire (uniquement en mode BT et USB)

- Branchez un câble AUDIO RCA aux prises **AUDIO OUT L** et **R** de l'enceinte.
- Branchez l'autre extrémité du câble AUDIO RCA aux prises **AUDIO IN L** et **R** de l'enceinte supplémentaire.

Fonctionnement

AVERTISSEMENT ! Avant de brancher le système de haut-parleurs et de le mettre en marche, vérifiez que toutes les commandes sont désactivées ou réglées sur le niveau minimum.

Lecture de musique

1. Branchez le cordon d'alimentation à la prise secteur et appuyez sur le bouton ⏻ pour mettre l'enceinte en marche. **HELLO** s'affiche à l'écran. (Appuyez à nouveau sur le bouton ⏻ à tout moment pour éteindre l'enceinte et **BYE** apparaîtra alors.)
2. Pour choisir la source de lecture, vous pouvez :

- Appuyer sur le bouton **SOURCE** en continu pour sélectionner **LINE IN**, **AUDIO IN**, **BT**, **RADIO** (FM) ou **USB**.
  OU
- Appuyer sur le bouton adéquat sur le panneau de commandes.

3. Pour contrôler la lecture audio, vous pouvez soit utiliser les commandes de votre appareil externe (si elles sont disponibles), soit utiliser les boutons du panneau de commandes de l'enceinte :

Bouton	Action
Bouton **MASTER VOLUME**	Faites tourner le bouton dans le sens inverse des aiguilles d'une montre pour réduire le volume. Faites-le tourner dans le sens des aiguilles d'une montre pour augmenter le volume. La plage de volume va de **V0** à **V39**.
▶II	Appuyez sur ce bouton pour lire la piste ou le fichier ou les mettre en pause.
I◀◀	Appuyez sur ce bouton pour passer à la piste ou au fichier précédent. Maintenez ce bouton appuyé pour rembobiner la piste ou le fichier.
▶▶I	Appuyez sur ce bouton pour passer à la piste ou au fichier suivant. Maintenez ce bouton appuyé pour avancer rapidement dans la piste ou le fichier.
BASS	Appuyez sur ce bouton pour activer ou désactiver les basses. **BASS ON** s'affiche lorsque les basses sont activées.
EQ	Appuyez plusieurs fois sur le bouton d'égaliseur pour sélectionner une reproduction du son **JAZZ**, **SAMBA**, **POP**, **BALANCE**, **FUNK** ou **ROCK**.
PARTY CHAIN	La fonction Party Chain permet de connecter plusieurs enceintes à la chaine, pour encore plus de son et de lumière. Appuyez plusieurs fois sur ce bouton pour configurer chacune des enceintes soit en mode "son de droite" **(RIGHT PARTY SPEAKER)**, soit en mode "son de gauche" **(LEFT PARTY SPEAKER)**. Sélectionnez le mode "son stéréo" **(STEREO PARTY SPEAKER)** si vous n'avez que deux enceintes à relier. **REMARQUE :** La fonction Party Chain (chaîne d'enceintes) ne fonctionne que lorsqu'au moins une enceinte supplémentaire est connectée au système.

4. Si l'enceinte n'est pas utilisée pendant 15 minutes, elle entre automatiquement en mode veille. Appuyez sur le bouton ⏻ pour la remettre en marche.

Radio

- Déployez l'antenne FM (à l'arrière de l'enceinte).
- Appuyez plusieurs fois sur le bouton **SOURCE** pour sélectionner **RADIO**.
- Maintenez le bouton ▶II appuyé pour lancer un balayage automatique.
- Appuyez à nouveau sur le bouton ▶II à tout moment pour arrêter le balayage automatique.
- Lorsque le balayage automatique est interrompu, appuyez sur ▶▶I ou I◀◀ pour régler la station de radio (par intervalles de 0,5).
- Une fois les stations enregistrées, en mode radio, appuyez sur le bouton ▶▶I ou I◀◀ pour passer à la station suivante ou précédente.

Microphone

Vous pouvez brancher 1 microphone pour chanter en karaoké ou créer un système de haut-parleurs pour communiquer avec un public large.

- Connectez le câble.
- Faites tourner le bouton **MIC VOL** pour régler le volume du microphone de **MIN** – **1** à **39** – **MAX**.
- En cas d'écho lors de l'utilisation du microphone, ajustez le bouton **MIC ECHO** jusqu'à ce qu'il n'y ait plus ou peu d'écho.

ATTENTION :

- Ne tenez jamais le microphone trop près de l'enceinte, car cela pourrait causer du larsen..

Guitare

Vous pouvez connecter une guitare électrique à l'enceinte pour jouer vos morceaux préférés.

- Connectez le câble.
- Faites tourner le bouton **GUITAR VOL** pour régler le volume de la guitare de **MIN** – **1** à **39** – **MAX**.

Changement des effets de lumière

- Maintenez le bouton de contrôle de lumière **LIGHT** appuyé pour allumer ou éteindre les lumières.
- Appuyez plusieurs fois sur le bouton de contrôle de lumière **LIGHT** pour sélectionner 1 des 7 différents effets de lumière (**LED1** à **LED7**).
- Avec les modes d'effets de lumière **LED1** et **LED2**, vous pouvez faire tourner le bouton de contrôle de lumière **LIGHT** pour sélectionner votre couleur préférée : rouge (**RED**), blanc (**WHITE**), violet (**PURPLE**), cyan (**CYAN**), jaune (**YELLOW**), bleu (**BLUE**) et vert (**GREEN**).

Chargement des appareils USB

- Branchez la fiche USB d'un appareil USB (comme votre téléphone portable) à la prise de chargement **USB B CHARGING**.

REMARQUE : La prise **USB B CHARGING** ne peut pas être utilisée pour lire des fichiers USB. Elle n'est destinée qu'au chargement.

Réinitialisation

Vous pouvez réinitialiser l'enceinte pour retrouver les paramètres d'usine. Cela signifie que tous les réglages enregistrés par l'enceinte, comme le mode de lumière ou d'égaliseur et le niveau de volume, seront alors supprimés.

- Appuyez en même temps sur les boutons ▶II et **EQ** pour réinitialiser l'enceinte. **RESET** puis **BYE** s'affichent alors à l'écran et l'enceinte s'éteint.

Transport de l'enceinte

Pour déplacer l'enceinte :

- Appuyez sur le bouton ⏻ pour éteindre l'enceinte et débranchez le cordon d'alimentation.
- Tenez l'enceinte par la poignée et penchez-la doucement vers l'arrière sur les roulettes. Déplacez-la ensuite vers l'emplacement désiré.
- Remettez l'enceinte à la verticale en vous assurant que sa base repose de façon uniforme au sol et qu'elle est stable.

Nettoyage et entretien

AVERTISSEMENT ! Débranchez toujours le système avant de le nettoyer.

- Nettoyez l'extérieur à l'aide d'un chiffon doux et sec.
- N'utilisez pas de détergents inflammables ou abrasifs, tels que du benzène ou du white-spirit, pour nettoyer le système.
- Ne plongez jamais l'enceinte ou les câbles dans l'eau et ne laissez aucun liquide entrer dans une partie du système, quelle qu'elle soit.

Dépannage

Consultez le présent guide de dépannage pour résoudre les problèmes fréquents que vous pourriez rencontrer avec l'appareil. Si votre problème persiste, n'utilisez pas l'appareil et contactez un centre de réparation agréé pour le faire inspecter et réparer.

Problème	Cause possible	Solution
L'enceinte ne fonctionne pas.	• La fiche n'est pas bien insérée ou n'est pas branchée.	• Vérifiez le cordon d'alimentation et assurez-vous qu'il est bien branché à la prise murale. • Vérifiez que le bouton Marche/Arrêt est sur Marche et fonctionne correctement.
Il n'y a pas de son.	• Le volume est trop bas.	• Augmentez le volume de l'enceinte et vérifiez que la source audio n'est pas en mode sourdine ou réglée sur un volume bas.

Problème	Cause possible	Solution
Le nom Bluetooth est introuvable.	• La fonction Bluetooth n'est peut-être pas activée sur le périphérique Bluetooth. • Vous êtes trop loin de l'enceinte. • Une autre association Bluetooth vous empêche d'associer votre périphérique Bluetooth à l'enceinte.	• Assurez-vous que la fonction Bluetooth est activée sur votre périphérique Bluetooth. • Placez le périphérique Bluetooth à moins de 10 mètres de l'enceinte. • Supprimez toute association Bluetooth existante et essayez à nouveau d'associer les appareils.
Les boutons du panneau de commandes ne fonctionnent pas.	• L'enceinte est affectée par l'électricité statique.	• Éteignez l'enceinte. Débranchez ensuite l'appareil et attendez 10 secondes avant de le brancher à nouveau et de le mettre en marche.

Rangement

- Débranchez toujours l'appareil de la prise de courant avant de le ranger.
- Rangez l'appareil dans un endroit frais, sec et propre, hors de la portée des enfants et des animaux domestiques.
- Veuillez conserver l'emballage pour ranger votre appareil lorsque vous ne l'utilisez pas sur une plus longue période.

Bedankt!

Proficiat met uw keuze voor een product van EDENWOOD.
De selectie en de testen van de toestellen van EDENWOOD gebeuren volledig onder controle en supervisie van ELECTRO DEPOT. We staan garant voor de kwaliteit van de toestellen van EDENWOOD, die uitmunten in hun eenvoudig gebruik, hun betrouwbare werking en hun onberispelijke kwaliteit.

ELECTRO DEPOT beveelt de EDENWOOD toestellen aan en is ervan overtuigd dat u uiterst tevreden zal zijn bij elk gebruik van het toestel.
Welkom bij ELECTRO DEPOT.

Bezoek onze website: www.electrodepot.be

ELECTRO DEPOT

Inhoudstafel

A Overzicht van het toestel

Onderdelen
Overzicht van het apparaat
Doelmatig gebruik
Specificaties
Conformiteitsverklaring

B Gebruik van het toestel

Aansluitingen
Werking

C Reiniging en onderhoud

Reiniging en onderhoud
Probleemoplossing
Opslag

Onderdelen

- A **MIC IN**-ingangsaansluiting
- B **GUITAR IN**-ingangsaansluiting
- C **LINE IN**-ingangsaansluiting
- D **MASTER VOLUME** knop
- E **USB A PLAYBACK**-afspeelaansluiting
- F **USB B CHARGING** -afspeelaansluiting
- G **LIGHT** lichtregelknop
- H **GUITAR VOL** knop
- I ⏻ Aan/uit-knop
- J ▶II Afspelen/pauze-knop
- K ⏮ Terugspoelen / Naar vorige track gaan-knop
- L ⏭ Doorspoelen / Naar volgende track gaan-knop
- M **SOURCE** knop
- N Scherm
- O Handgreep
- P **PARTY CHAIN** knop
- Q **BT** knop
- R **USB** knop
- S **EQ** knop
- T **BASS** knop
- U **ECHO VOL** knop
- V **MIC VOL** knop
- W FM-antenne
- X **AUDIO IN/OUT L** en **R**-aansluitingen
- Y Stroomaansluiting
- Z Wielen
- AA Netsnoer met stekker

Overzicht van het apparaat

- Haal het apparaat uit de verpakking en verwijder alle etiketten. Controleer of alle onderdelen van het apparaat aanwezig en in een goede staat zijn. Als het apparaat beschadigd of defect is, gebruik het niet en breng het terug naar uw handelaar of klantendienst.
- Bewaar alle verpakkingsmateriaal buiten het bereik van kinderen. Er is risico op een ongeval als kinderen met de verpakking spelen.

Doelmatig gebruik

- Dit product is alleen ontworpen voor het afspelen van audiobestanden en is alleen bestemd voor huishoudelijk gebruik. Het mag niet worden gebruikt voor commerciële doeleinden.
- Elk ander gebruik kan schade aan het product of letsel aan personen teweegbrengen.

Specificaties

Model:	966846 – MAXISOUND ESSENTIAL
Spanning:	100-240 V~, 50/60 Hz
Elektriciteitsverbruik:	200 W
Afmetingen:	325 (L) x 364 (B) x 955 (H) mm
Netto gewicht:	13,95 kg
Bruto gewicht:	16,69 kg
Bedrijfstemperatuur:	0 tot 45 °C
Opslagtemperatuur:	-20 tot +60 °C
Vermogen van luidspreker:	4 X 100W RMS - 1000 W Max
Relatieve vochtigheidsgraad:	5 tot ~90%
Uitgangsvermogen luidspreker:	4 x 100 W (Lage tonen 100 W x 2 plus Hoge tonen 100 W x 2)
FM-frequentiebereik:	87.5 tot 108 MHz (alleen FM-antenne, AM-radio niet beschikbaar)
LINE IN-ingang:	3,5 mm Jack
Audio IN en OUT :	RCA

Microfooningang:	6,35 mm Jack
Gitaaringang:	6,35 mm Jack
Bluetoothnaam:	MAXISOUND ESSENTIAL
Bluetoothfrequentie:	2,4 GHz
Bluetooth-bereik:	Tot 10 meter
USB A (PLAYBACK/AFSPELEN) aansluiting:	Uitgang: 5 V, 0,5 A
USB B (PLAYBACK/AFSPELEN) aansluiting:	Uitgang: 5 V, 2,1 A
USB-compatibiliteit:	Tot 32 GB
Compatibele formaten:	MP3, WMA
Frequentiebanden:	2 402 tot 2 480 MHz
Max uitzendvermogen	0,55 mW
Beschermingsklasse:	Klasse II

Gezien we het ontwerp van onze producten continu verder ontwikkelen en verbeteren, kunnen de onderstaand vermelde eigenschappen onderworpen zijn aan wijzigingen zonder voorafgaande kennisgeving.

Afwijzing van aansprakelijkheid inzake de compatibiliteit
De draadloze prestaties zijn afhankelijk van de draadloze Bluetooth-technologie van uw apparaat.
Raadpleeg de fabrikant. ELECTRO DÉPÔT is niet aansprakelijk voor verlies van gegevens door het gebruik van zijn apparaten.

Conformiteitsverklaring

ELECTRO DEPOT verklaart hierbij dat dit apparaat in overeenstemming is met de essentiële eisen en andere relevante voorschriften van de richtlijn 2014/53/EG. De conformiteitsverklaring kan worden geraadpleegd op de website: http://www.electrodepot.fr/sav/notices/

BELANGRIJK!
- Alvorens het luidsprekersysteem op de voeding aan te sluiten en in te schakelen, controleer of alle bedieningsknoppen zijn gedeactiveerd of op het minimum niveau zijn ingesteld.

Aansluitingen

Sluit uw apparaat aan op de luidspreker met behulp van de kabels en aansluitingen die hieronder in detail worden beschreven:

Apparaat	**Aansluiting** (kabels niet inbegrepen)	**Luidsprekeraansluiting**
CD-speler MP3-speler Platenspeler TV VCD	Gebruik een 3,5 mm stekker om een verbinding met de **LINE IN**-aansluiting te maken. Sluit het ander uiteinde van de kabel aan op uw audioapparaat.	**LINE IN**
	Gebruik een AUDIO RCA-kabel om een verbinding met de **AUDIO IN L** en **R**-aansluitingen te maken.	**AUDIO IN L en R**
USB-stick	Sluit een USB-stick aan om MP3-bestanden af te spelen.	**USB A (PLAYBACK/ AFSPELEN)**
Microfoon	Gebruik een 6,35 mm-stekker om een microfoon aan te sluiten.	**MIC IN**
Gitaar	Gebruik een 6,35 mm-stekker om een gitaar aan te sluiten.	**GUITAR IN**

Koppeling met een Bluetooth-apparaat maken

Om de luidspreker met een Bluetooth-apparaat te verbinden, koppel de luidspreker eerst aan het apparaat.

1. Schakel het Bluetooth-apparaat (zoals uw telefoon of uw tablet) in:
   - Open de instellingen van uw apparaat.
   - Selecteer Bluetooth en activeer het.

OPMERKING: Als uw Bluetooth-apparaat reeds aan een ander apparaat werd gekoppeld, verwijder deze koppeling voordat u probeert om het apparaat met de luidspreker te verbinden.

2. Steek de stekker van de luidspreker in een stopcontact en druk op de ⏻ knop om de luidspreker in te schakelen.

3. Druk op de **SOURCE** knop of de **BT** knop om de Bluetooth-modus te selecteren. De luidspreker start vervolgens automatisch met het zoeken van een Bluetooth-apparaat, nieuw of bestaand. Tijdens het zoeken naar een nieuw apparaat wordt **NO BT** weergegeven.
4. Wanneer het Bluetooth-apparaat de Bluetoothnaam van de luidspreker, **MAXISOUND ESSENTIAL** weergeeft, selecteer deze naam en bevestig de koppeling. **CONNECT** wordt op het scherm van de luidspreker weergegeven en u hoort een geluidssignaal. **BT** wordt vervolgens weergegeven om aan te geven dat de koppeling met het Bluetooth-apparaat tot stand is gebracht.

Koppeling met twee Bluetooth-apparaten maken

- Volg bovenstaande instructies om het eerste apparaat te koppelen en herhaal ze vervolgens om het tweede apparaat te koppelen. **CONNECT** wordt op het scherm van de luidspreker weergegeven en u hoort een geluidssignaal om aan te geven dat het tweede Bluetooth-apparaat is gekoppeld.
- Het scherm geeft vervolgens opnieuw **BT** weer om aan te geven dat het apparaat in de Bluetoothmodus staat.

OPMERKING:

- Als de Bluetoothnaam van het luidsprekersysteem niet op uw Bluetooth-apparaat verschijnt, breng beide apparaten dichter bij elkaar. Als het nog steeds niet verschijnt, schakel beide apparaten uit en vervolgens opnieuw aan en voer de koppelingsprocedure nogmaals uit.
- Tijdens het koppelen van de apparaten, zorg dat beide apparaten zich op een afstand van maximum 10 meter van elkaar bevinden en er geen tussenliggende obstakels aanwezig zijn.
- Wanneer de koppeling tot stand is gebracht, hebben beide apparaten de verbinding in het geheugen opgeslagen en is het niet langer nodig om ze opnieuw te koppelen.

Een Bluetooth-koppeling wissen

- In de Bluetooth-modus, druk en houd ▶II op de luidspreker ingedrukt of deactiveer de Bluetooth-verbinding op uw apparaat om de verbinding te verbreken. **NO BT** wordt weergegeven en u hoort een geluidssignaal om aan te geven dat de koppeling tussen de apparaten gewist is.

De luidspreker op een extra luidspreker aansluiten (alleen in de BT en USB-modus)

- Sluit een AUDIO RCA-kabel aan op de **AUDIO OUT L** en **R**-aansluitingen van de luidspreker.
- Sluit het ander uiteinde van de AUDIO RCA-kabel aan op de **AUDIO IN L** en **R**-aansluitingen van de extra luidspreker.

Werking

WAARSCHUWING! Alvorens het luidsprekersysteem op de voeding aan te sluiten en in te schakelen, controleer of alle bedieningsknoppen zijn gedeactiveerd of op het minimum niveau zijn ingesteld.

Muziek afspelen

1. Steek de stekker van de luidspreker in een stopcontact en druk op de ⏻ knop om de luidspreker in te schakelen. **HELLO** verschijnt op het scherm. (Druk op elk moment opnieuw op de ⏻ knop om het apparaat uit te schakelen en **BYE** verschijnt vervolgens op het scherm.)
2. Om de afspeelbron te kiezen:

- Druk herhaaldelijk op de **SOURCE** knop om **LINE IN**, **AUDIO IN**, **BT**, **RADIO** (FM) of **USB** te selecteren.
  OF
- Druk op de gewenste knop op het bedieningspaneel.

3. Om het afspelen van de audio te regelen, kunt u zowel de bedieningsknoppen van uw extern apparaat (indien aanwezig) als de knoppen op het bedieningspaneel van de luidspreker gebruiken:

Knop	Handeling
MASTER VOLUME knop	Draai de knop tegen de klok in om het volume te verlagen. Draai de knop met de klok mee om het volume te verhogen. Het volumebereik is tussen **V0** en **V39**.
▶II	Druk op deze knop om de track of het bestand af te spelen of te pauzeren.
I◀◀	Druk op deze knop om naar de vorige track of bestand te gaan. Houd deze knop ingedrukt om in de afgespeelde track of het bestand terug te spoelen.
▶▶I	Druk op deze knop om naar de volgende track of bestand te gaan. Houd deze knop ingedrukt om in de afgespeelde track of bestand snel door te spoelen.
BASS	Druk op deze knop om de lage tonen aan of uit te zetten. **BASS ON** wordt weergegeven wanneer de lage tonen geactiveerd zijn.
EQ	Druk herhaaldelijk op de equalizerknop om de gewenste geluidsweergave te selecteren: **JAZZ**, **SAMBA**, **POP**, **BALANCE**, **FUNK** of **ROCK**.

PARTY CHAIN	De functie Party Chain maakt het mogelijk om meerdere luidsprekers met elkaar te verbinden voor nog meer geluid en licht. Druk herhaaldelijk op deze knop om elk van de luidsprekers op de modus „rechter geluid“ **(RIGHT PARTY SPEAKER)** of de modus "linker geluid" **(LEFT PARTY SPEAKER)** in te stellen. Selecteer de modus "stereogeluid" **(STEREO PARTY SPEAKER)** als er slechts twee luidsprekers worden gekoppeld. **OPMERKING:** De functie Party Chain (keten van luidsprekers) kan alleen worden gebruikt wanneer er minstens één extra luidspreker op het systeem is aangesloten.

4. De luidspreker gaat automatisch na een inactiviteit van 15 minuten in stand-by. Druk op de knop ⏻ om de radio aan te zetten.

Radio
- Leg de FM-antenne (aan de achterkant van de luidspreker) volledig open.
- Druk herhaaldelijk op de **SOURCE** toets om **RADIO** te selecteren.
- Houd de ▶II knop ingedrukt om automatisch naar radiostations te zoeken.
- Druk op elk moment opnieuw op de ▶II knop om het automatisch zoeken te stoppen.
- Wanneer het automatisch zoeken onderbroken is, druk op ▶▶I of I◀◀ om het radiostation fijn af te stemmen (in stappen van 0,5).
- Wanneer de stations in de radiomodus opgeslagen zijn, druk op de knop ▶▶I of I◀◀ om naar het volgend of vorig station te gaan.

Microfoon
U kunt 1 microfoon op de luidspreker aansluiten om karaoke te zingen of om een luidsprekersysteem te creëren en met een groot publiek te communiceren.
- Sluit de kabel aan.
- Draai de **MIC VOL** knop om het volume van de microfoon te regelen tussen **MIN** – **1** en **39** – **MAX**.
- Als er tijdens het gebruiken van de microfoon echo wordt gehoord, regel de knop **MIC ECHO** totdat er geen of minder echo wordt gehoord.

OPGELET:
- Houd de microfoon nooit dicht tegen de microfoon om audiofeedback te vermijden.

Gitaar
U kunt een elektrische gitaar op de luidspreker aansluiten om uw gewenste muziekstukken te spelen.
- Sluit de kabel aan.
- Draai de **GUITAR VOL** knop om het volume van de gitaar te regelen tussen **MIN** – **1** en **39** – **MAX**.

De lichteffecten wijzigen

- Houd de **LIGHT** lichtregelknop ingedrukt om de verlichting aan of uit te zetten.
- Druk meerdere keren op de **LIGHT** lichtregelknop om 1 van de 7 verschillende lichteffecten (**LED1** tot **LED7**) te selecteren.
- In de lichteffectmodus **LED1** en **LED2** kunt u de **LIGHT** regelknop draaien om uw gewenste kleur te selecteren: rood (**RED**), wit (**WHITE**), paars (**PURPLE**), cyaan (**CYAN**), geel (**YELLOW**), blauw (**BLUE**) en groen (**GREEN**).

USB-apparaten opladen

- Sluit de USB-stekker van een USB-apparaat (bijv. uw mobiele telefoon) aan op de **USB B CHARGING**-laadaansluiting.

OPMERKING: De **USB B CHARGING**-aansluiting kan niet worden gebruikt voor het afspelen van USB-bestanden. Deze is alleen bestemd voor het opladen.

Op de fabrieksinstellingen terugzetten

U kunt de luidspreker opnieuw op de fabrieksinstellingen terugzetten. Dit betekent dat alle instellingen die door de luidspreker werden opgeslagen, zoals de licht- of equalizermodus en het volumeniveau, gewist zullen worden.

- Druk tegelijkertijd op de knoppen ▶II en **EQ** om de luidspreker terug te zetten. **RESET** en vervolgens **BYE** worden op het scherm weergegeven, waarna de luidspreker wordt uitgeschakeld.

De luidspreker transporteren

Om de luidspreker te verplaatsen:

- Druk op de ⏻ knop om de luidspreker uit te schakelen en haal de stekker vervolgens uit het stopcontact.
- Houd de luidspreker bij de hangreep vast en kantel het langzaam naar achteren om de wielen te laten rollen. Rij de luidspreker vervolgens naar de gewenste locatie.
- Breng de luidspreker opnieuw in de verticale positie en zorg dat de onderkant op een stevige en vlakke ondergrond staat.

Reiniging en onderhoud

WAARSCHUWING! Haal de stekker altijd uit het stopcontact alvorens het systeem schoon te maken.

- Maak de buitenkant schoon met behulp van een zachte, droge doek.
- Maak het systeem niet schoon met brandbare of agressieve reinigingsmiddelen, zoals benzeen of terpentine.
- Dompel de luidspreker of de kabels niet in water en zorg dat er geen vloeistof in het systeem binnendringt.

Probleemoplossing

Raadpleeg deze probleemoplossingsgids om problemen die zich tijdens het gebruik van het apparaat kunnen voordoen op te lossen. Als uw probleem blijft aanhouden, gebruik het apparaat dan niet en neem contact op met een erkend servicecentrum voor controle en reparatie.

Probleem	Mogelijke oorzaak	Oplossing
De luidspreker werkt niet.	• De stekker zit niet (goed) in het stopcontact.	• Controleer of de stekker van het stopcontact juist in het stopcontact zit. • Controleer of de aan/uit-knop op ‚Aan' staat en juist werkt.
Er komt geen geluid uit.	• Het volume is te laag.	• Verhoog het volume van de luidspreker en controleer of de audiobron niet in de dempingsmodus staat of op een laag volume is ingesteld.

Probleem	Mogelijke oorzaak	Oplossing
De Bluetoothnaam kan niet worden gevonden.	• De Bluetooth-functie op het Bluetooth-apparaat is niet actief. • U bevindt zich te ver van de luidspreker. • Een andere Bluetooth-koppeling belet de koppeling van uw Bluetooth-apparaat met de luidspreker.	• Controleer of de Bluetooth-functie op uw Bluetooth-apparaat actief is. • Plaats het Bluetooth-apparaat op minstens 10 meter van de luidspreker. • Wis alle bestaande Bluetooth-koppelingen en maak een nieuwe koppeling tussen de apparaten.
De knoppen op het bedieningspaneel werken niet.	• De luidspreker werd aan statische elektriciteit blootgesteld.	• Schakel de luidspreker uit. Haal de stekker uit het stopcontact, wacht 10 seconden, steek de stekker opnieuw in het stopcontact en schakel de luidspreker opnieuw in.

Opslag

- Haal altijd de stekker uit het stopcontact voordat u het apparaat opbergt.
- Bewaar het apparaat in een koele, droge en schone ruimte, uit de buurt van kinderen en huisdieren.
- Bewaar de verpakking om uw apparaat in op te bergen als u het langere tijd niet denkt te gebruiken.

¡Muchas gracias!

Muchas gracias por haber elegido nuestro producto EDENWOOD. Seleccionados, testados y recomendados por ELECTRO DEPOT, los productos de la marca EDENWOOD le aseguran una utilización sencilla, un rendimiento fiable y una calidad incuestionable.

Con este dispositivo puede estar seguro de que siempre quedará satisfecho al utilizarlo.
Le damos la bienvenida a ELECTRO DEPOT.

Visite nuestra página web: www.electrodepot.es

ELECTRO DEPOT

Índice

A Descripción del aparato

Componentes
Descripción del aparato
Uso previsto
Características
Declaración de conformidad

B Utilización del aparato

Conexiones
Funcionamiento

C Limpieza y mantenimiento

Limpieza y mantenimiento
Resolución de problemas
Almacenamiento

Componentes

- **A** Toma de entrada **MIC IN**
- **B** Toma de entrada **GUITAR IN**
- **C** Toma de entrada **LINE IN**
- **D** Botón **MASTER VOLUME**
- **E** Toma de reproducción **USB A PLAYBACK**
- **F** Toma de carga **USB B CHARGING**
- **G** Botón de control de iluminación **LIGHT**
- **H** Botón **GUITAR VOL**
- **I** ⏻ Botón de Encendido/Apagado
- **J** ▶II Botón Reproducir/Pausar
- **K** ⏮ Botón Rebobinar/Pista anterior
- **L** ⏭ Botón Avanzar/Pista siguiente
- **M** Botón **SOURCE**
- **N** Pantalla
- **O** Asa
- **P** Botón **PARTY CHAIN**
- **Q** Botón **BT**
- **R** Botón **USB**
- **S** Botón **EQ**
- **T** Botón **BASS**
- **U** Botón **ECHO VOL**
- **V** Botón **MIC VOL**
- **W** Antena FM
- **X** Tomas **AUDIO IN/OUT L** y **R**
- **Y** Toma de alimentación
- **Z** Ruedas
- **AA** Cable de alimentación con enchufe

Descripción del aparato

- Desembale el aparato y quítele todas las etiquetas. Asegúrese de que el embalaje contiene todas las piezas del aparato y estas están intactas. Si el aparato presenta daños o un mal funcionamiento, no lo utilice y llévelo a su distribuidor o al servicio de posventa.
- Mantenga todos los elementos del embalaje fuera del alcance de los niños. Podrían producirse accidentes si los niños juegan con los materiales del embalaje.

Uso previsto

- Este producto ha sido diseñado exclusivamente para reproducir archivos de audio y está destinado únicamente a un uso doméstico. No deberá utilizarse para fines comerciales.
- Cualquier otro uso podría dañar el producto o provocar lesiones.

Características

Modelo:	966846 – MAXISOUND ESSENTIAL
Tensión:	100-240 V~, 50/60 Hz
Consumo eléctrico:	200 W
Dimensiones:	325 (La) x 364 (An) x 955 (Al) mm
Peso neto:	13,95 kg
Peso bruto:	16,69 kg
Temperatura de funcionamiento:	0 °C a 45 °C
Temperatura de almacenamiento:	-20 °C a +60 °C
Potencia del altavoz:	4 X 100 W RMS - 1000 W máx.
Humedad relativa:	5% a ~90%
Potencia de salida del altavoz:	4 x 100 W (graves 100 W x 2 más agudos 100 W x 2)
Rango de frecuencia FM:	87,5 a 108 MHz (antena FM únicamente, radio AM no disponible)
Entrada LINE IN:	Jack de 3,5 mm
Audio IN y OUT:	RCA

Entrada de micrófono:	Jack de 6,35 mm
Entrada de guitarra:	Jack de 6,35 mm
Nombre Bluetooth:	MAXISOUND ESSENTIAL
Frecuencia del Bluetooth:	2,4 GHz
Alcance del Bluetooth:	Hasta 10 metros
Conexión USB A (PLAYBACK/REPRODUCCIÓN):	Salida: 5 V, 0,5 A
Conexión USB B (CHARGING/CARGA):	Salida: 5 V, 2,1 A
Compatibilidad USB:	Hasta 32 GB
Formatos compatibles:	MP3, WMA
Bandas de frecuencia:	2402 a 2480 MHz
Potencia máxima emitida:	0,55 mW
Clase de protección:	Clase II

Debido a que desarrollamos y mejoramos constantemente el diseño de nuestros productos, las características mencionadas a continuación podrán ser modificadas sin previo aviso.

Descargo de responsabilidad sobre la compatibilidad
La eficacia del funcionamiento inalámbrico depende de la tecnología inalámbrica Bluetooth de su aparato.
Consulte al fabricante. ELECTRO DEPOT no asumirá ninguna responsabilidad por las posibles pérdidas de datos o fugas que se produzcan debido al uso de estos aparatos.

Bluetooth®

Declaración de conformidad

ELECTRO DEPOT declara que este aparato cumple con los requisitos esenciales y otras disposiciones pertinentes de la directiva 2014/53/UE. La declaración de conformidad se puede consultar en el sitio http://www.electrodepot.fr/sav/notices/

¡IMPORTANTE!
- Antes de conectar el sistema de altavoces y ponerlo en marcha, compruebe que todos los mandos estén desactivados o en el nivel mínimo.

Conexiones

Conecte su aparato al altavoz mediante los cables y las tomas que se detallan a continuación:

Aparato	**Conexión** (cables no incluidos)	**Toma del altavoz**
Reproductor de CD Reproductor MP3 Tocadiscos TV VCD	Utilice un conector de 3,5 mm para enchufar el aparato a la toma **LINE IN**. El otro extremo del cable debe poder conectarse a su aparato de audio.	**LINE IN**
	Utilice un cable de AUDIO RCA para enchufar el aparato a las tomas **AUDIO IN L** y **R**.	**AUDIO IN L y R**
Memoria USB	Conecte una memoria USB para reproducir archivos MP3.	**USB A (PLAYBACK/ REPRODUCCIÓN)**
Micrófono	Utilice un conector de 6,35 mm para conectar el aparato a un micrófono.	**MIC IN**
Guitarra	Utilice un conector de 6,35 mm para conectar el aparato a una guitarra.	**GUITAR IN**

Emparejar con un dispositivo Bluetooth

Para conectar el altavoz a un dispositivo Bluetooth, primero debe emparejar el altavoz con dicho dispositivo.

1. Ponga en marcha el dispositivo Bluetooth (su teléfono o tablet, por ejemplo):
   - Entre en los ajustes del dispositivo.
   - Seleccione Bluetooth y actívelo.

NOTA: Si su dispositivo Bluetooth ya estaba emparejado con otro aparato, elimine ese emparejamiento antes de intentar conectar el dispositivo al altavoz.

2. Enchufe el cable de alimentación en la toma de corriente y pulse el botón ⏻ para encender el altavoz.

3. Pulse el botón **SOURCE** o el botón **BT** para seleccionar el modo Bluetooth. Entonces, el altavoz buscará automáticamente un dispositivo Bluetooth, nuevo o existente. Durante la búsqueda de un nuevo dispositivo, aparecerá **NO BT** en la pantalla.
4. Cuando en el dispositivo Bluetooth aparezca el nombre de Bluetooth del altavoz, **MAXISOUND ESSENTIAL**, seleccione dicho nombre y confirme el emparejamiento. Aparecerá **CONNECT** en la pantalla del altavoz y se escuchará un tono. A continuación, aparecerá **BT** para confirmar que se ha emparejado correctamente un dispositivo Bluetooth.

Emparejar con dos dispositivos Bluetooth

- Siga las instrucciones indicadas anteriormente para emparejar el primer dispositivo y, después, repita el mismo procedimiento para emparejar el segundo. Aparecerá **CONNECT** en la pantalla del altavoz y se escuchará un tono para confirmar que se ha emparejado correctamente el segundo dispositivo Bluetooth.
- A continuación, aparecerá de nuevo en la pantalla **BT** para indicar que se encuentra en el modo Bluetooth.

NOTA:

- Si no aparece el nombre Bluetooth del sistema de altavoces en su dispositivo Bluetooth, acerque ambos aparatos. Si esto tampoco funciona, apague los dos dispositivos, vuelva a ponerlos en marcha y empiece desde cero el proceso de emparejamiento.
- Al emparejar dispositivos, asegúrese de que no estén a más de 10 metros el uno del otro y de que no haya obstáculos físicos entre ellos.
- Una vez realizado el emparejamiento, ambos dispositivos memorizarán la conexión, por lo que no será necesario volver a emparejarlos.

Desemparejar Bluetooth

- En el modo Bluetooth, mantenga presionado ▶II en el altavoz o desactive la conexión Bluetooth de su dispositivo para desconectarlo. A continuación, aparecerá **NO BT** en la pantalla y se escuchará un tono para confirmar que los aparatos se han desemparejado.

Conectar el altavoz con un altavoz adicional (únicamente en el modo BT y USB)

- Enchufe un cable de AUDIO RCA en las tomas **AUDIO OUT L** y **R** del altavoz.
- Enchufe el otro extremo del cable de AUDIO RCA en las tomas **AUDIO IN L** y **R** del altavoz adicional.

Funcionamiento

¡ADVERTENCIA! Antes de conectar el sistema de altavoces y ponerlo en marcha, compruebe que todos los mandos estén desactivados o en el nivel mínimo.

Reproducir música

1. Enchufe el cable de alimentación en la toma de corriente y pulse el botón ⏻ para encender el altavoz. **HELLO** aparecerá en la pantalla. (Vuelva a pulsar el botón ⏻ en cualquier momento para apagar el altavoz y, a continuación, aparecerá **BYE** en la pantalla.)
2. Para elegir la fuente de reproducción, puede:

- Pulsar el botón **SOURCE** de forma continuada para seleccionar **LINE IN**, **AUDIO IN**, **BT**, **RADIO** (FM) o **USB**.
  O
- Pulsar el botón correspondiente en el panel de control.

3. Para controlar la reproducción del audio, puede utilizar los controles de su dispositivo externo (si están disponibles) o los botones del panel de control del altavoz:

Botón	Acción
Botón **MASTER VOLUME**	Gire el botón en el sentido contrario a las agujas del reloj para bajar el volumen. Gire el botón en el sentido de las agujas del reloj para subir el volumen. El rango del volumen va de **V0** a **V39**.
▶II	Pulse este botón para reproducir la pista o el archivo o para pausarlos.
I◀◀	Pulse este botón para pasar a la pista o el archivo anterior. Mantenga presionado este botón para rebobinar la pista o el archivo.
▶▶I	Pulse este botón para pasar a la pista o el archivo siguiente. Mantenga presionado este botón para avanzar rápidamente en la pista o el archivo.
BASS	Pulse este botón para activar o desactivar los graves. Aparecerá **BASS ON** en la pantalla cuando los graves estén activados.
EQ	Pulse varias veces el botón de ecualizador para seleccionar una reproducción de sonido **JAZZ**, **SAMBA**, **POP**, **BALANCE**, **FUNK** o **ROCK**.
PARTY CHAIN	La función Party Chain permite conectar varios altavoces en cadena, para aún más sonido e iluminación. Pulse varias veces este botón para configurar cada altavoz tanto en el modo "sonido del derecho" **(RIGHT PARTY SPEAKER)**, como en el modo "sonido del izquierdo" **(LEFT PARTY SPEAKER)**. Seleccione el modo "sonido estéreo" **(STEREO PARTY SPEAKER)** si solo tiene dos altavoces para conectar. **NOTA:** La función Party Chain (cadena de altavoces) solo funciona cuando al menos un altavoz adicional está conectado al sistema.

4. Si el altavoz no se utiliza durante 15 minutos, entrará automáticamente en el modo de espera. Pulse el botón ⏻ para volver a encenderlo.

Radio
- Extienda la antena FM (en la parte trasera del altavoz).
- Pulse varias veces el botón **SOURCE** para seleccionar **RADIO**.
- Mantenga pulsado el botón ▶II para iniciar una búsqueda automática.
- Vuelva a pulsar el botón ▶II en cualquier momento para detener la búsqueda automática.
- Cuando se interrumpa la búsqueda automática, pulse ▶▶I o I◀◀ para ajustar la emisora de radio (en intervalos de 0,5).
- Una vez se hayan guardado las emisoras, en el modo de radio, pulse el botón ▶▶I o I◀◀ para pasar a la emisora anterior o siguiente.

Micrófono
Puede enchufar 1 micrófono para cantar en karaoke o crear un sistema de altavoces para comunicarse con un público amplio.
- Conecte el cable.
- Gire el botón **MIC VOL** para ajustar el volumen del micrófono de **MÍN** – **1** a **39** – **MÁX**.
- Si se produce eco durante el uso del micrófono, ajuste el botón **MIC ECHO** hasta que haya poco o ningún eco.

ATENCIÓN:
- Nunca coloque el micrófono demasiado cerca del altavoz, ya que podría provocar un acoplamiento acústico.

Guitarra
Puede conectar una guitarra eléctrica al altavoz para tocar sus piezas musicales favoritas.
- Conecte el cable.
- Gire el botón **GUITAR VOL** para ajustar el volumen de la guitarra de **MÍN** – **1** à **39** – **MÁX**.

Cambiar los efectos de iluminación
- Mantenga pulsado el botón de control de iluminación **LIGHT** para encender o apagar las luces.
- Pulse varias veces el botón de control de iluminación **LIGHT** para seleccionar 1 de los 7 efectos de iluminación distintos (**LED1** a **LED7**).
- Con los modos de efectos de iluminación **LED1** y **LED2**, puede girar el botón de control de iluminación **LIGHT** para seleccionar el color que prefiera: rojo (**RED**), blanco (**WHITE**), morado (**PURPLE**), cian (**CYAN**), amarillo (**YELLOW**), azul (**BLUE**) y verde (**GREEN**).

Cargar dispositivos USB
- Enchufe el conector USB de un dispositivo USB (como, por ejemplo, su teléfono portátil) en la toma de carga **USB B CHARGING**.

NOTA: La toma **USB B CHARGING** no se puede utilizar para reproducir archivos USB. Está diseñada únicamente para cargar.

Restablecimiento

Puede restablecer el altavoz para restaurarlo a los ajustes de fábrica. Esto significa que se borrarán todos los ajustes guardados por el altavoz, como el modo de iluminación o de ecualizador y el nivel del volumen.

- Pulse simultáneamente los botones ▶II y **EQ** para restablecer el altavoz. Aparecerá en la pantalla **RESET** y, después, **BYE**; y el altavoz se apagará.

Transportar el altavoz

Para desplazar el altavoz:

- Pulse el botón ⏻ para apagar el altavoz y desenchufe el cable de alimentación.
- Sujete el altavoz por el asa e inclínelo lentamente hacia atrás sobre las ruedas. A continuación, desplácelo hacia el lugar que desee.
- Vuelva a colocar el altavoz en vertical asegurándose de que su base repose uniformemente sobre el suelo y de que sea estable.

Limpieza y mantenimiento

¡ADVERTENCIA! Desenchufe siempre el sistema antes de limpiarlo.

- Limpie el exterior con un paño suave y seco.
- No utilice detergentes inflamables o abrasivos como benceno o white spirit para limpiar el sistema.
- No sumerja nunca en el agua el altavoz ni los cables y no deje que entre ningún líquido en ninguna parte del sistema, sea cual sea.

Resolución de problemas

Consulte esta guía de resolución de problemas para resolver los problemas frecuentes que podría experimentar con el aparato. Si su problema persiste, no utilice el aparato y contacte con un centro de reparaciones autorizado para que lo examinen y lo reparen.

Problema	Posible causa	Solución
El altavoz no funciona.	• El enchufe no está bien conectado o está desenchufado.	• Compruebe el cable de alimentación y asegúrese de que está bien enchufado en la toma de corriente. • Asegúrese de que el botón de encendido/apagado esté encendido y funcione correctamente.
No hay sonido.	• El volumen está demasiado bajo.	• Suba el volumen del altavoz y asegúrese de que la fuente de audio no esté en modo silenciado o con un volumen bajo.

Problema	Posible causa	Solución
No se puede encontrar el nombre Bluetooth.	• Puede que la función Bluetooth no esté activada en el periférico Bluetooth. • Está demasiado lejos del altavoz. • Otro emparejamiento Bluetooth le impide emparejar su dispositivo Bluetooth con el altavoz.	• Asegúrese de que la función Bluetooth esté activada en su dispositivo Bluetooth. • Coloque el dispositivo Bluetooth a menos de 10 metros del altavoz. • Elimine cualquier emparejamiento Bluetooth existente y vuelva a intentar emparejar los dispositivos.
Los botones del panel de control no funcionan.	• Hay electricidad estática que está afectando al altavoz.	• Apague el altavoz. A continuación, desenchufe el aparato y espere 10 segundos antes de volver a enchufarlo y encenderlo.

Almacenamiento

- Antes de almacenar el dispositivo, desconéctelo del suministro eléctrico.
- Almacene el aparato en un lugar fresco, seco y limpio. Conserve el aparato fuera del alcance de los niños y las mascotas.
- Guarde el embalaje para almacenar su aparato cuando no lo vaya a utilizar durante un periodo de tiempo prolongado.